PRODUKTKARTE

Dach - Sandwichpaneel

ARPANEL D MiWo

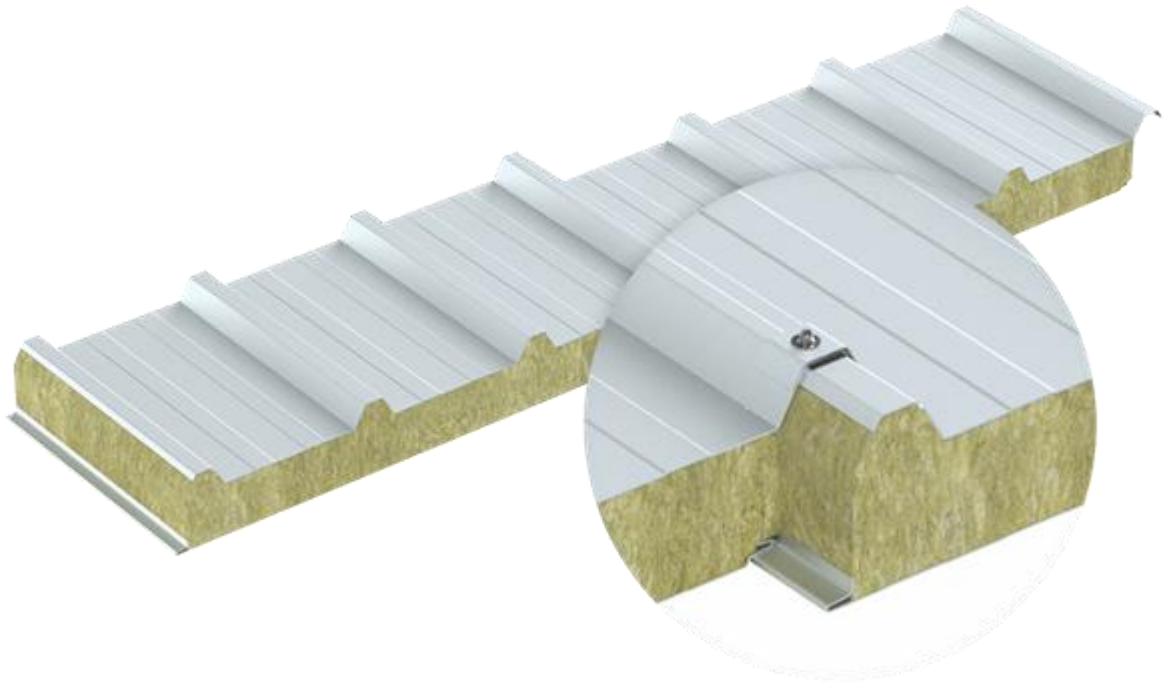

Paneelbreite: 1005 mm

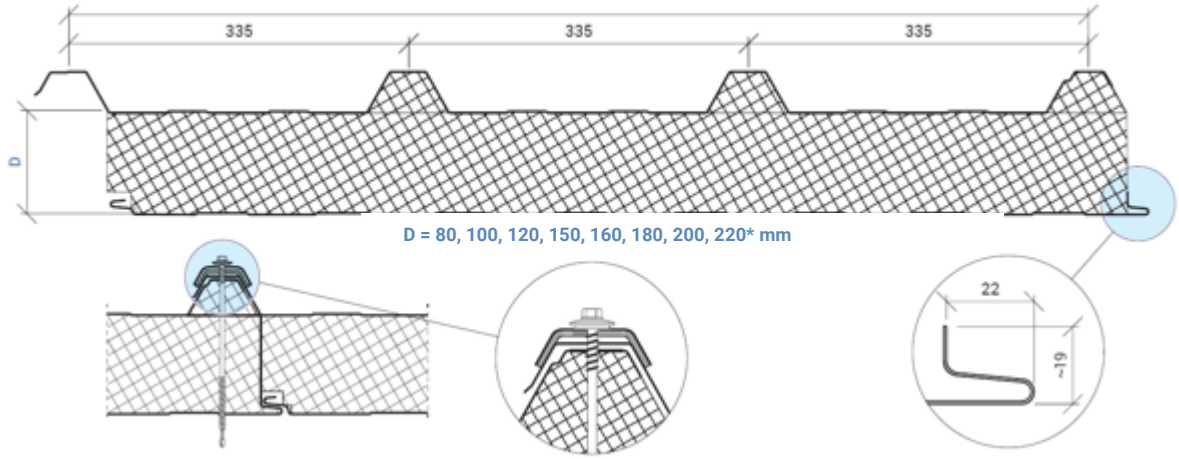

*Kernstärke 220 mm wird auf Sonderbestellung nach Absprache mit dem Hersteller gefertigt

ARPANEL - Sandwichpaneel
Adamietz Sp. z o.o.
47-100 Strzelce Opolskie
ul. Braci Prankel 1

www.arpanel.de

Ausgabe 2/2021
Copyright © 2021, Adamietz Sp. z o.o.

CE

ARPANEL

PARAMETER ARPANEL D MiWo								
Kerndicke	80/120	100/140	120/160	150/190	160/200	180/220	200/240	220/260*
Deckschicht außen [mm]	0,6 – 0,7							
Deckschicht innen [mm]	0,5 – 0,7							
Kerndichte	105 ± 10% kg/m³							
Gewicht [kg/ m²]	19,1	20,9	23,4	26,2	27,3	29,3	31,3	33,4
Schalldämmung [Rw(C,Ctr) dB]	30(-1;-3)					31(-1;-3)		
Schallabsorption [α_w]	0,20							
Wärmeübergangskoeffizient $U_{d,S}$ = W/(m2 x K)	0,48	0,39	0,32	0,26	0,24	0,22	0,20	0,18
Brandverhalten	A2-s1,d0							
Feuerbeständigkeit nach PN-EN 13501-5	Broof (t1)			Broof (t1), (t3)	Broof (t1)		Broof (t1), (t3)	Broof (t1)
Feuerbeständigkeit nach PN-EN 13501-2	NPD	RE 120/REI 90						

ARPANEL - Sandwichpaneel
Adamietz Sp. z o.o.
47-100 Strzelce Opolskie
ul. Braci Prankel 1

Ausgabe 2/2021
Copyright © 2021, Adamietz Sp. z o.o.

Standardmäßige Beschichtung

Polyester – PE
Auf Bestellung andere Beschichtungen.

Umweltbedingungen bei standardmäßigen Beschichtung Polyester - PE

Anwendung im Innern des Gebäudes möglich bei Umweltbedingungen A1, A2, A3 und auf der Außenseite des Gebäudes bei Umweltbedingungen C1, C2, C3.

Standardfarben

RAL 9006	RAL 9002	RAL 9010

Auf Bestellung des Kunden werden Sandwichpaneele ARPANEL in anderen Farben hergestellt, als die genannten RAL-Standardfarben..

Lieferbare Längen

Standardlänge der Paneele beträgt von 2,0 m bis 14,5 m.

ARPANEL - Sandwichpaneel
Adamietz Sp. z o.o.
47-100 Strzelce Opolskie
ul. Braci Prankel 1

www.arpanel.de

Ausgabe 2/2021
Copyright © 2021, Adamietz Sp. z o.o.

Zulässige Maßabweichungen

Entsprechend PN-EN 14509:
Paneele mit der Länge von ≤ 3 m ±5 mm
Paneele mit der Länge von > 3 m ±10 mm
In der Paneelbreite ±2 mm
In der Paneelstärke:

Für D ≤ 100 mm ±2 mm
Für D > 100 mm ±2 %
Rechtwinkligkeit des Paneelschnittes in der Länge ≤ 0,6 % der Paneelbreite
Durchbiegung des Sandwichpaneels:
2 mm pro 1 Längenmeter aber nicht mehr als 10 mm
8,5 mm pro Breitenmeter aber nicht mehr als 10 mm

Die im Produktinformationsblatt gezeigten Inhalte und Bilder (Zeichnungen) dienen nur als Bespiel. Adamietz Sp. Z o. o. trägt keine Verantwortung für Unterschiede zwischen dem Inhalt des Produktinformationsblattes und den tatsachlichen (aktuellen) Produktparametern.

Adamietz Sp. Z o. o. behält sich das Recht vor, jederzeit und ohne vorherige Ankündigung Korrekturen und Änderungen im Inhalt des Produktinformationsblattes vorzunehmen. Der Inhalt des Produktinformationsblattes ist kein Angebot im Sinne des Bürgerlichen Gesetzbuches.

Adamietz Sp. Z o.o. – Hersteller der Sandwichpaneele ARPANEL besitzt das volle Urheberrecht an allen Bild- und Text-Materialien, die im Produktinformationsblatt enthalten sind. Der Inhalt des Informationsblattes ist durch das Urheberrecht geschützt. Verkauf, Veröffentlichung, Lizenzierung und jegliche Verbreitung von Abbildungen, der Texte und/oder Textstellen ist ohne vorherige schriftliche Zustimmung seitens Adamietz verboten.

Das Design dieser Materialien und die Produktinformationen sind Eigentum des Unternehmens Adamietz. Das Kopieren und Vervielfältigen durch andere Unternehmen und Dritte ohne die ausdrückliche, schriftliche Zustimmung der Firma Adamietz Sp. Z o.o. (oder unter Nichtbeachtung der Quellenangabe) wird als Verstoß gegen die Richtlinien gegen den unlauteren Wettbewerbs betrachtet.

ARPANEL - Sandwichpaneel
Adamietz Sp. z o.o.
47-100 Strzelce Opolskie
ul. Braci Prankel 1

www.arpanel.de

Ausgabe 2/2021
Copyright © 2021, Adamietz Sp. z o.o.